SÉRIE ROBUST

CHAUDIÈRE À GAZÉIFICATION NOUVELLE GÉNÉRATION

AUTONOM

LA CHAUDIÈRE AU BOIS LA PLUS EN DEMANDE!

Conçue pour l'efficacité, l'économie et la conservation de l'environnement. Avec une efficacité de 92%, un niveau d'émissions inférieur aux normes, adaptable à du bois contenant jusqu'à 33% d'humidité, des caractéristiques de sécurité supérieures et des commandes électroniques faciles à utiliser, cette chaudière à gazéification est un gage de qualité et de perfection.

VOIR SUR LE SITE

En lisant le code QR, vous pouvez accéder à cette page de produit sur notre site web.

CARACTÉRISTIQUES

Large porte de chargement située à une hauteur pratique

Des conduits d'air spéciaux à l'intérieur des portes permettent de préchauffer l'air de combustion

Une simple poignée manuelle permet aux turbulateurs de bouger de haut en bas pour nettoyer les tubes de fumée.

La gestion électronique avec un panneau intelligent est capable de contrôler la température des gaz de combustion et de réguler le ventilateur pour une production de chaleur optimale.

Les réglages d'air primaire et secondaire se font facilement pour obtenir une meilleure combustion, même lorsque la chaudière fonctionne.

Système de refroidissement efficace et remplaçable

Le ventilateur de tirage maintient le système en pression négative, éliminant la possibilité de fuite de fumée dans la pièce

Système de gasification offrant efficacité et durée de combustion prolongée

SPÉCIFICATIONS TECHNIQUES

SPÉCIFICATIONS TECHNIQUES DES CHAUDIÈRES AU BOIS À GAZÉIFICATION **ROBUST**			Unité	MODÈLE DE CHAUDIÈRE					
				AR70	**AR100**	**AR135**	**AR200**	**AR270**	**AR340**
CAPACITÉ	Puissance nominale		kW	20	30	40	60	80	100
	Puissance nette		btu/h	70000	107000	139000	197000	277000	342000
	Efficacité maximale selon les tests EU		%	90,1	90,4	91,2	91,7	91,5	91,3
CONDITIONS D'OPÉRATION	Certifications		-	CSA B415.1-10* CSA B366.1-11 ANSI/UL 2523					
	Limite de température maximale		°C/°F	92 / 203					
	Température d'opération		°C/°F	55-85 / 130-185					
	Température de retour minimum		°C/°F	55 / 130					
	Pression d'opération		Psi	10				0, atmosphérique	
	Pression maximale		Psi	30				0, atmosphérique	
	Raccordement électrique		-	120 Vac , 60 Hz					
	Type de combustible recommandé		-	Ø4po x 16 po			Ø4po x 24po	Ø4po x 36po 2x Ø4po x 18po	
				Bois Franc, Taux d'humidité entre 15 à 25%					
	Tire de cheminée recommandée		po C.E	0.02- 0.05					
	Perte de pression		PSI	0,2	0,1	0,1	0,4	0,4	0,4
	Volume de la chambre à combustion		Pi³	3,1	4	4,8	7,1	13,6	
			kg	30	40	50	70	135	
	Durée moyenne des charges **		h	6-8					
	Volume minimum du réservoir tampon		lt / g-us	300 / 79			454 / 119		
	Niveau de bruit		dB	< 60 dB					
DIMENSIONS (±0.25 po)	Largeur de la chaudière, W1		po	23,5				25,5	
	Largeur hors tout, W2		po	25,5				27,5	
	Longueur hors tout, L1		po	41,75			53.5	64,5	71
	Hauteur de la chaudière, H1		po	41,75	47,75	51,5	53.5	63,5	
	Hauteur totale, H2		po	46	51,75	55,75	57,75	67,75	
	Tuyau de fumée, ØD1 / Ø de cheminée ***		po	6 / 7				6 / 8	
	Hauteur du tuyau de fumée, H6		po	28	34	37,5	39,5	48,25	
	Volume d'eau		L / gal.US	90/23,75	104/27,5	114/30,1	168/44,5	285/75,3	345/91,2
	Poid approximatif à vide		kg	385	425	450	600	860	960
	Sortie d'eau chaude Connexion	Diamètre, ØD2	po	1 1/2" mpt				2" mpt	
		Position, H3	po	44,75	50,5	54,5	56,5	69,5	
		Position, L2	po	23,25			35	45	51,75
	Retour d'eau froide Connection	Diamètre, ØD2	po	1 1/2" mpt				2" mpt	
		Position, H4	po	15				17	
	Échangeur de refroidissement min 15 °C, 30psi eau froide domestique	Diamètre, ØD3	po	3/4" fpt					
		Position, H5	po	38,25	44,25	48,25	50,25	60	
	Robinet de vidange	Diamètre, ØD4	po	1/2" mpt					
ÉMISSIONS	Température des fumées		°C / °F	145-165 / 295-330					
	Taux d'émission solide moyen		g/h	1,8	2,3	2,9	4,6	9	10
Dégagements des matériaux combustibles			po	Avant : 48'' Arrière : 24'' Gauche : 24'' Droite : 6''					
PUISSANCE ÉLECTRIQUE	Consommation électrique moyenne	À l'arrêt	W	3					
		Pleine puissance		57	64	70	79	85	90

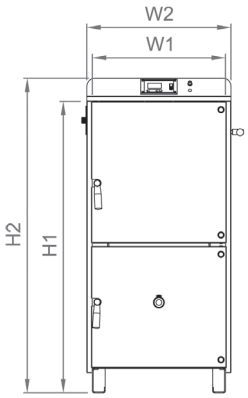

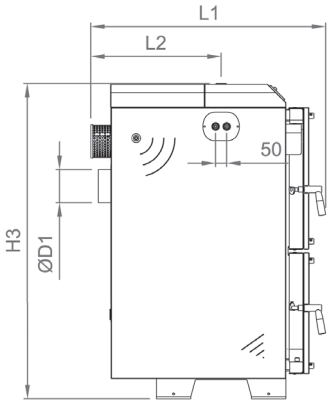

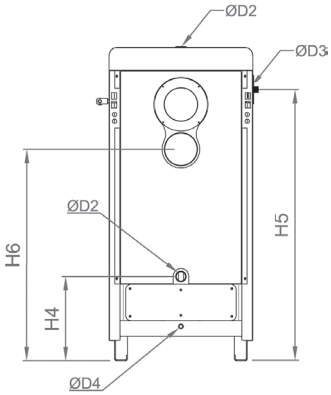

*** La norme CSA B415.1-10 s'applique au modèle AR70/100/200 seulement**
**** L'autonomie dépend de plusieurs facteurs et est à titre informatif seulement**
***** Les joints du tuyau de fumée et de la cheminée doivent être scellés**

SÉRIE R-DRAGON

PLATEFORME MOBILE DE CHAUFFAGE AU BOIS

“Une plateforme mobile de chauffage avec des capacités de chauffage indépendantes”

Avec un système de circulation fermé, utilisant une pompe de circulation, un réservoir d'expansion, un purgeur d'air automatique et une connexion à distance wifi en option, la série R-Dragon est entièrement équipée d'un système de ventilation indépendant conçu pour subvenir aux besoins d'une multitude de projets et de exigences en chaleur temporaire ou permanente.

Concept "Plug and Play"
La série R-Dragon est complètement assemblée en usine et prête à utiliser. Brancher simplement dans une prise et ajoutez-y du bois!

AUTONOM

LES CHAUDIÈRES AUTONOM / AUTONOM BOILERS
745, avenue Guy-Poulin Saint-Joseph-de-Beauce (Québec) G0S 2V0
www.autonomboilers.com info@autonomboilers.com
+1 418-397-4300

GET IT ON Google Play

Download on the App Store

Télécharger notre application de calcul énergétique ici.